第６２回　近　畿　高　等　学　校　剣　道　大　会
男　子　個　人

	氏　名	（府県）	学　校　名	学年	段位
E1	吉　田　圭　佑	（和）	和　歌　山　東	3	二
D3	田　中　陽　空	（大）	関　西　大　倉	3	三
F3	佐々木　大　翔	（滋）	八　幡　工	3	三
B3	神　代　翔	（兵）	明　石	3	二
C4	森　河　武　雅	（京）	平　安	3	三
A1	下　田　竜　生	（奈）	奈良大附属	3	三
F2	八　田　羚	（滋）	八　幡　工	3	三
B2	渡　部　瑠　唯	（兵）	報　徳	3	三
E4	東　村　綱　大	（和）	和歌山工業	2	二
D2	重　廣　迅	（大）	太　成	2	三
A4	山　邉　優　斗	（奈）	郡　山	3	三
C1	谷　山　侑　靖	（京）	久　御　山	3	三
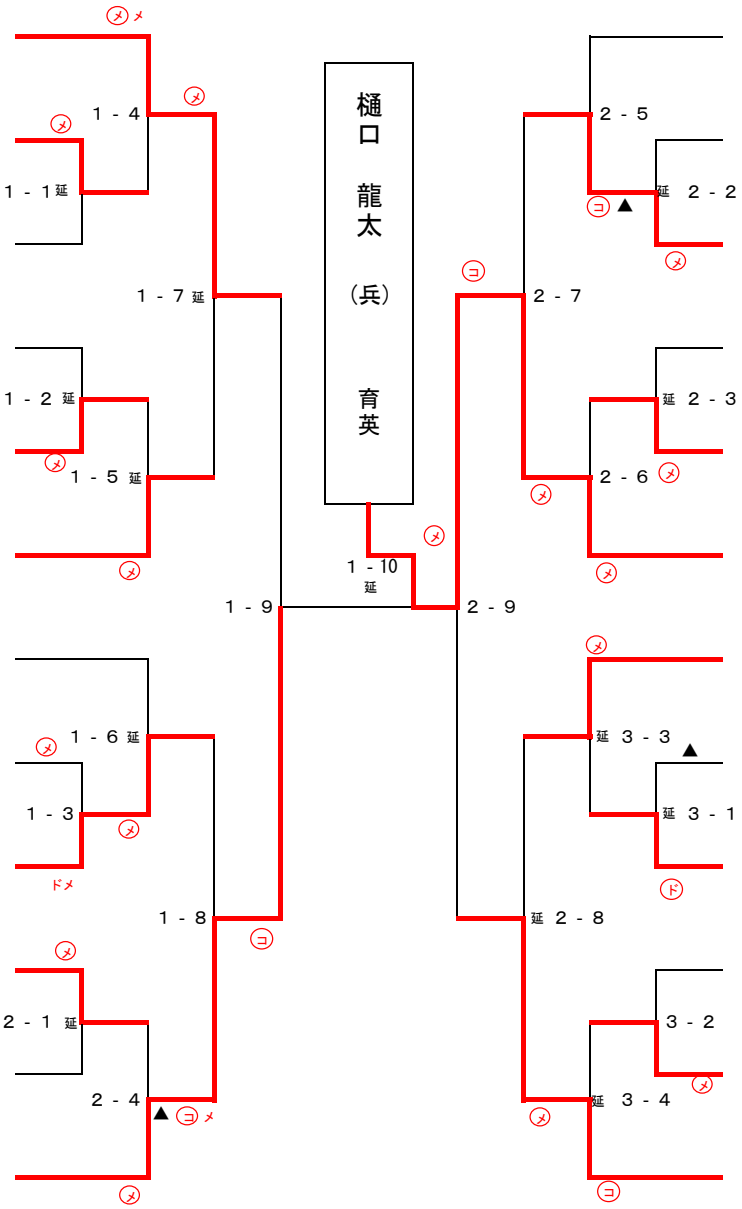
	氏　名	（府県）	学　校　名	学年	段位
F1	髙　田　悠　生	（滋）	比　叡　山	2	二
C3	三　田　洸　太	（京）	日吉ヶ丘	2	二
A3	塩　野　真　人	（奈）	奈良大附属	2	二
D4	今　井　陽　太	（大）	四天王寺東	3	三
E3	北　山　侑　誠	（和）	和　歌　山　東	3	三
B1	樋　口　龍　太	（兵）	育　英	3	二
E2	寺　田　陽士郎	（和）	和　歌　山　東	3	三
C2	服　部　蒼　平	（京）	日吉ヶ丘	3	三
F4	稲　村　太　希	（滋）	草　津　東	3	三
A2	北　東　慶　太	（奈）	奈良大附属	3	三
B4	椛　島　悠樹斗	（兵）	育　英	2	二
D1	石　塚　太　陽	（大）	四天王寺東	3	三