R7 国スポ１次予選 女子 その1

第1試合場
第1、第2パート

1 菅 ③（和歌山工業）
2 山田 ③（橋本）
3 田野 ③（日高）
4 小林 ①（耐久）
5 猪飼 ①（近大和歌山）
6 新出 ③（和歌山東）
7 福本 ③（和歌山商業）
8 松本 ①（田辺）
9 山元 ③（桐蔭）
10 乾 ②（和歌山工業）
11 福井 ③（和歌山北）
12 宮本 ②（桐蔭）
13 岡崎 ①（耐久）
14 平野 ③（田辺）
15 蒲田 ②（神島）
16 阪本 ①（日高）
17 楠本 ③（星林）

第2試合場
第3、第4パート

18 髙田 ①（和歌山北）
19 上ミ地 ①（紀北工業）
20 松尾 ①（桐蔭）
21 山田 ①（初芝橋本）
22 柳 ②（神島）
23 嶋本 ③（耐久）
24 髙田 ③（和歌山工業）
25 岡崎 ③（田辺）
26 佐々木 ②（日高）
27 丸山 ②（和歌山工業）
28 谷川 ①（田辺）
29 宮井 ①（耐久）
30 青木美 ②（星林）
31 山本 ②（橋本）
32 土山 ①（和歌山商業）
33 温井 ②（桐蔭）

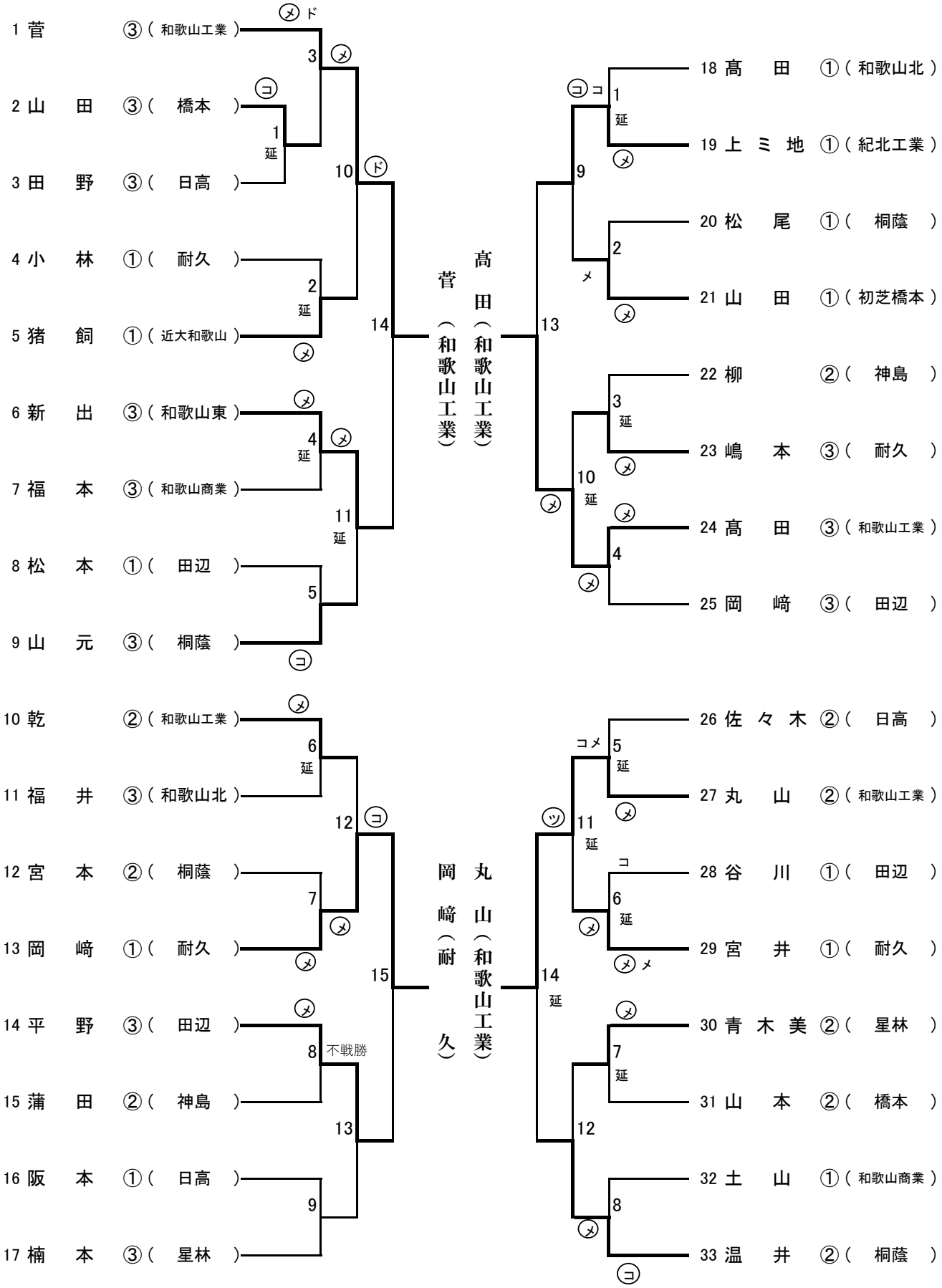

R7 国スポ１次予選 女子 その2

第3試合場
第5、第6パート

34 溝　川 ②（ 日高 ）
35 大　沼 ②（ 和歌山工業 ）
36 萩　原 ①（ 田辺 ）
37 田　野 ①（ 耐久 ）
38 中　村 ①（ 橋本 ）
39 田　上 ①（ 開智 ）
40 池　田 ①（ 和歌山商業 ）
41 田　中 ③（ 桐蔭 ）
42 関　口 ②（ 神島 ）

第4試合場
第7、第8パート

51 野　口 ③（ 田辺 ）
52 大　坪 ②（ 和歌山北 ）
53 松　本 ①（ 桐蔭 ）
54 三　栖 ②（ 和歌山商業 ）
55 西　井 ①（ 紀北工業 ）
56 池　田 ②（ 和歌山工業 ）
57 谷　口 ①（ 日高 ）
58 榎　本 ①（ 耐久 ）

43 岡　本 ③（ 和歌山工業 ）
44 和　田 ③（ 和歌山北 ）
45 芳　賀 ②（ 耐久 ）
46 新　谷 ①（ 新宮 ）
47 宮　本 ②（ 田辺 ）
48 宮　本 ①（ 橋本 ）
49 田　中 ①（ 桐蔭 ）
50 服　部 ②（ 近大和歌山 ）
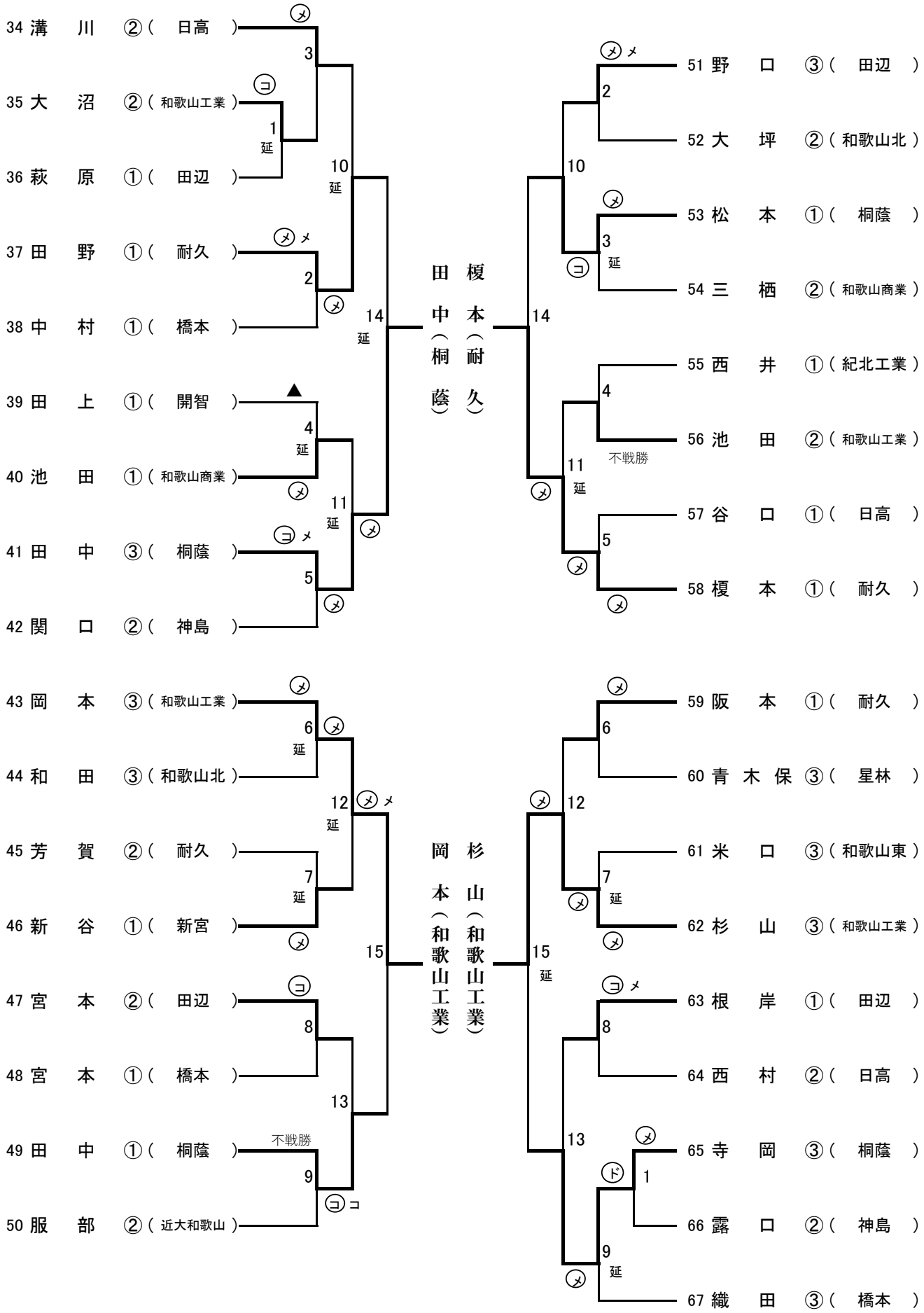
59 阪　本 ①（ 耐久 ）
60 青木保 ③（ 星林 ）
61 米　口 ③（ 和歌山東 ）
62 杉　山 ③（ 和歌山工業 ）
63 根　岸 ①（ 田辺 ）
64 西　村 ②（ 日高 ）
65 寺　岡 ③（ 桐蔭 ）
66 露　口 ②（ 神島 ）
67 織　田 ③（ 橋本 ）