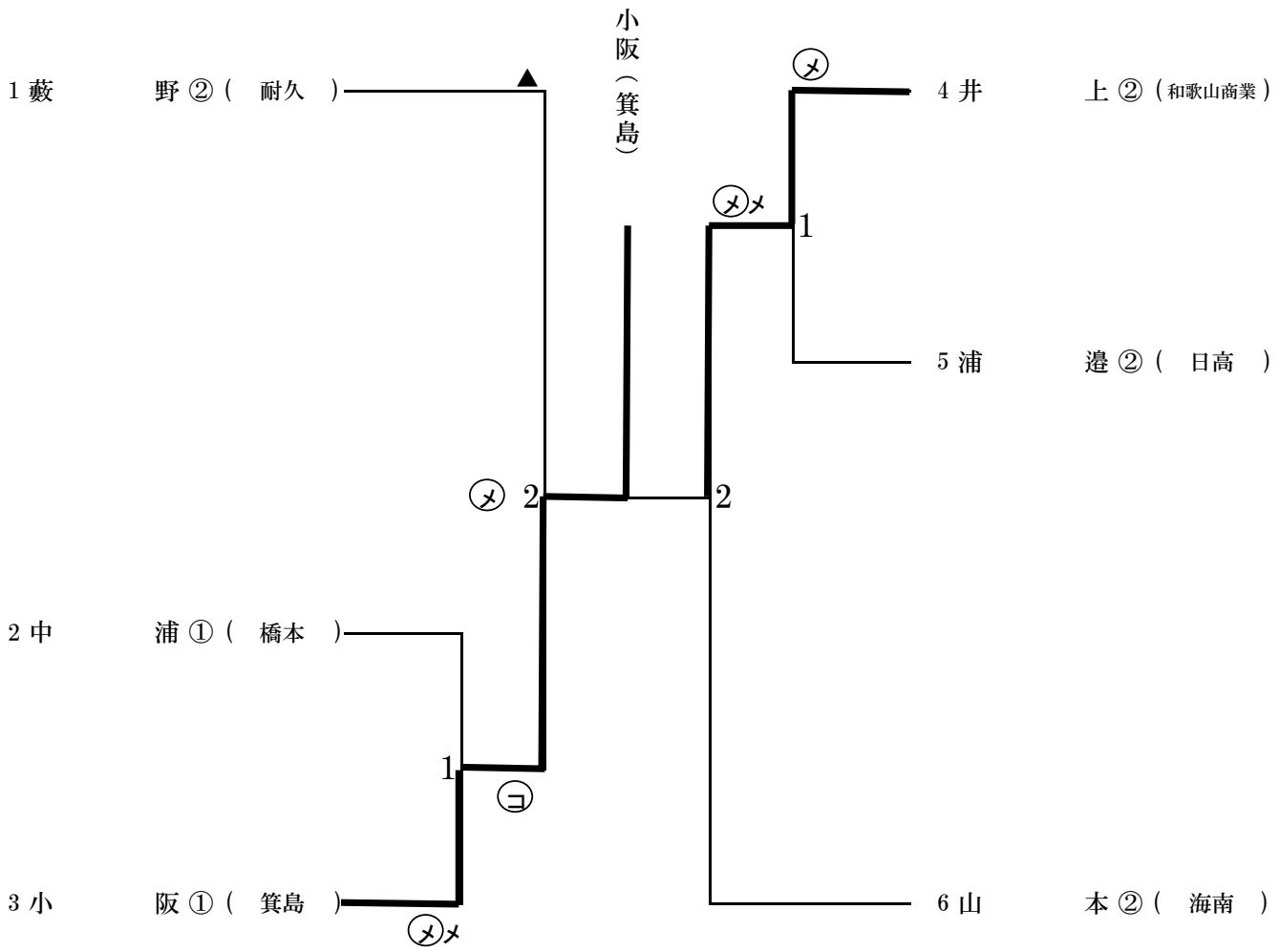H29　学年別　女子１級の部